MANUAL

1803 • 1804

ALTERNATIVA

Edição 01 – Setembro 2024

Composição

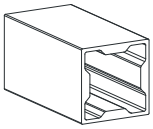

PERFIL 1803

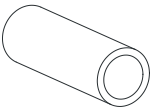

PERFIL 1804

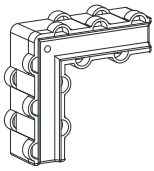

FIXADOR 150P

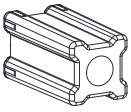

FIXADOR 155P

TAMPA 84

Características dos perfis

perfil em medidas de tubo em aço metalon (20x20)

evita a necessidade de solda entre peças

espaço para montagem dos fixadores

1803

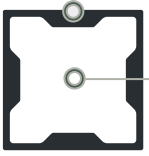

1804

perfil para aplicação como adega (Ø13mm)

Montagem módulo Thin

Solução (exemplo de montagem)

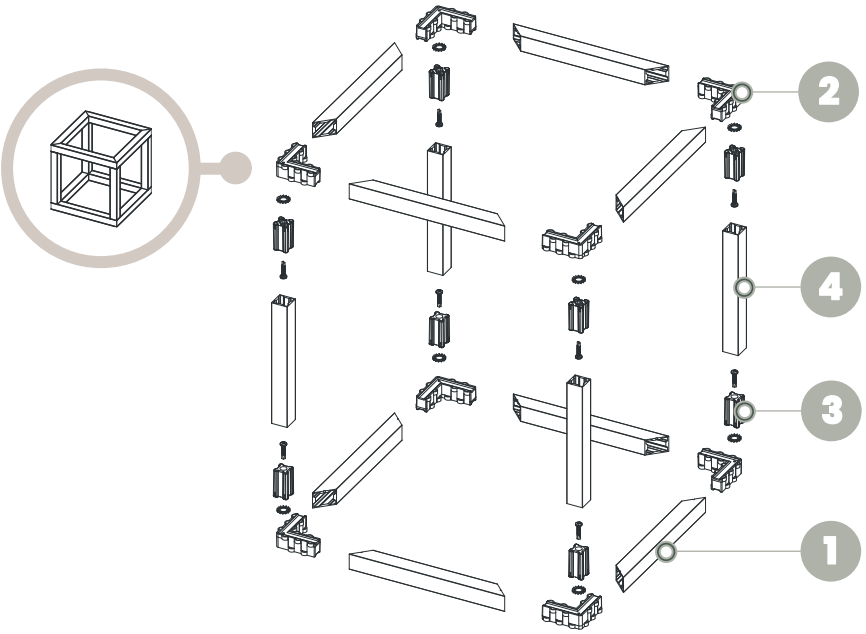

1. Perfil 1803 *(corte 45º) – perfil de comprimento / largura*
2. Fixador 150P *(para cantos 90º)*
3. Fixador 155P *(conjunto: fixador + trava antigiro + parafuso)*
4. Perfil 1803 *(corte reto) – perfil vertical (altura)*

Métodos de aplicação Fixador 150P

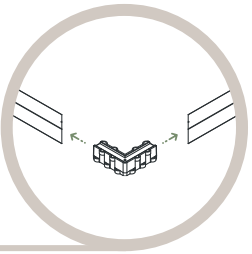

Fixação por pressão
*(indicado uso de adesivo químico PUR)**

** para melhor resultado de fixação*

*** necessário furo de Ø3mm escareado*

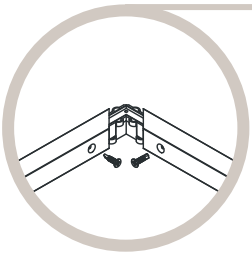

Fixação mecânica**
(utilizar os parafusos que acompanham o fixador)

Aplicação Fixador 155P

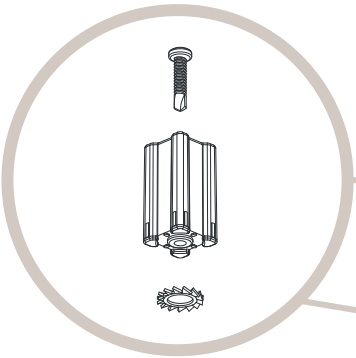

fixador 155P

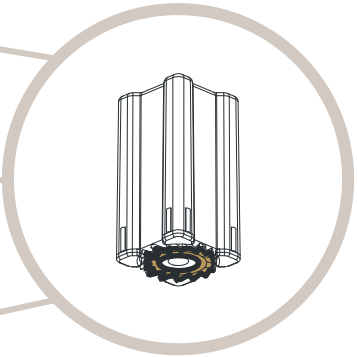

união

fixador e trava antigiro

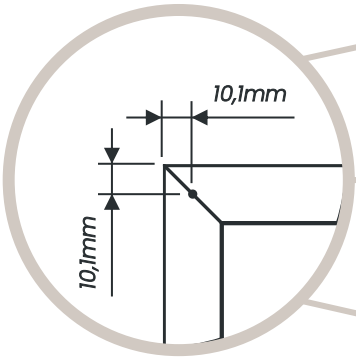

furo Ø3mm nos perfis 1803

na junção em 45º montada

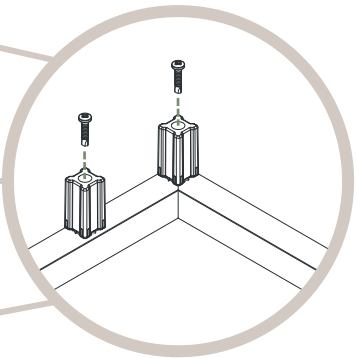

fixação canto 90º / reto

roscar o parafuso no canal do fixador até dar aperto

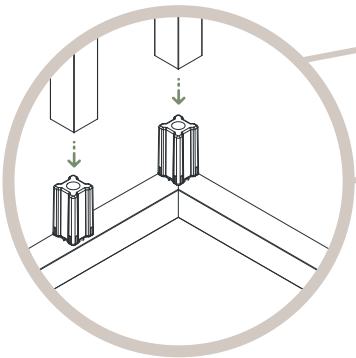

montagem final

*acoplar o perfil 1803 no fixador**

** Utilizar cola PUR no perfil 1803*

Perfil 1804 – Adega Thin

**medida conforme projeto*

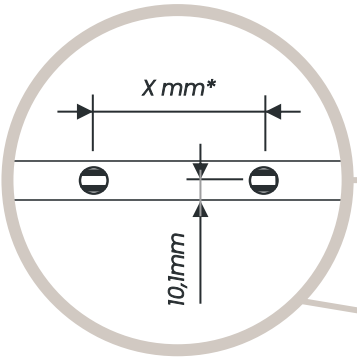

furos Ø12,5 a Ø13mm - perfil 1803

para acoplar o perfil 1804

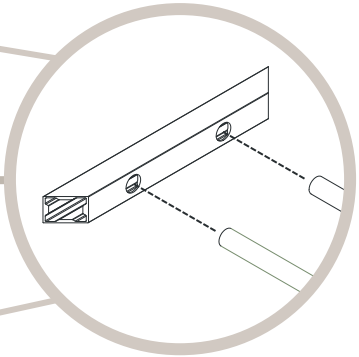

montagem perfil 1803 / 1801

desconto de corte de perfil:
Perfil 1803 - largura (-5mm)
Perfil 1801 - largura (-7,5mm)

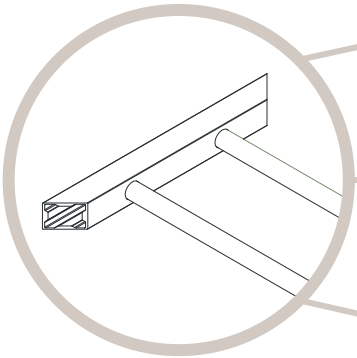

pré-montagem

até colidir na parede interna

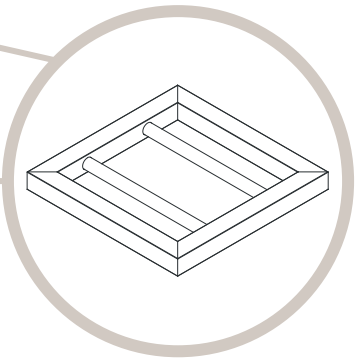

montagem adega - final

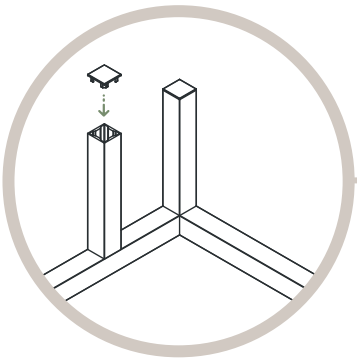

tampa 84 (acabamento)

*acoplar no perfil 1803 ***
sob pressão

*** em faces expostas*